УДК 62-233.11:629.7 Группа Г11

ОТРАСЛЕВОЙ СТАНДАРТ

ОСТ 1 11213-73

ОСИ ПОД ДВУСТОРОННЮЮ РАЗВАЛЬЦОВКУ

Конструкция и размеры

На 10 страницах

Взамен 2201С52

Проверен в 1981 г.

ОКП 75 9361

Подлежит проверке в 1986 г.

Распоряжением Министерства от 21 сентября 1973 г. № 087-16

срок введения установлен с 1 июля 1974 г.

Проверен в 1986 г. Срок действия установлен до 1 января 1997 г.

Несоблюдение стандарта преследуется по закону

ОСИ ПО ОСТ 1 11213-73 ВЗАИМОЗАМЕНЯЕМЫ С ОСЯМИ ПО ОТРАСЛЕВОЙ НОРМАЛИ 2201С52

1. Настоящий стандарт распространяется на оси под двустороннюю развальцовку, предназначенные для неразъемных шарнирных соединений, не требующих затяжки и не имеющих осевых нагрузок.

Издание официальное ГР № 2704 от 17.10.73

Перепечатка воспрещена

№ изм. 1 2
№ изв. 8580 9693
Инв. № дубликата 1437
Инв. № подлинника

2. Конструкция и размеры осей должны соответствовать указанным на чертеже и в таблице.

Rz40 (√)

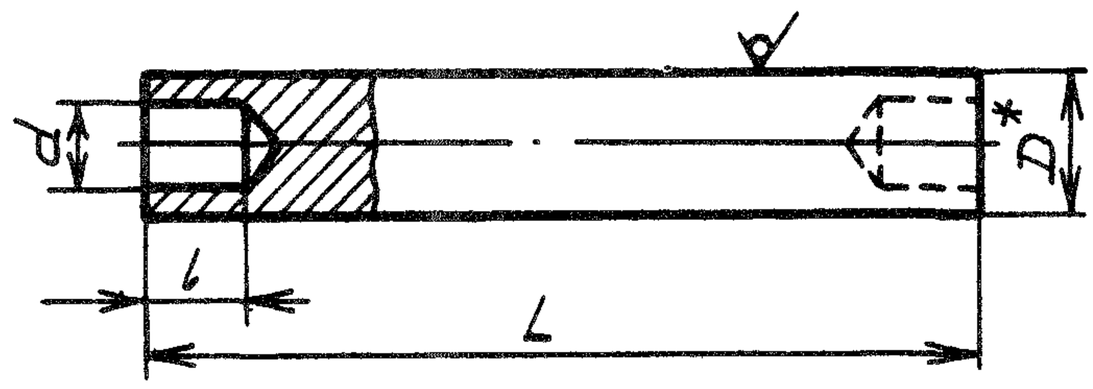

3. Материал: сталь 25.

4. Покрытие осей:

– диаметром менее 5 мм – Ц6.фос.окс.гфж.136-41, Кд6.фос.окс.гфж.136-41;

– диаметром 5 мм и более – Ц9.фос.окс.гфж.136-41, Кд9.фос.окс.гфж.136-41.

Другие виды покрытия – по ОСТ 1 00643-82.

5. Предельные отклонения размера d – по ОСТ 1 00022-80.

6. Пример применения осей приведен в рекомендуемом приложении 1.

7. Коды ОКП осей должны соответствовать указанным в обязательном приложении 2.

8. Технические условия – по ОСТ 1 00643-82.

Пример наименования и обозначения оси под двустороннюю развальцовку диаметром D = 6 мм и длиной L = 24 мм, с покрытием Ц9.фос.окс.гфж.136-41:

Ось 6-24-Ц.фос.окс.гфж-ОСТ 1 11213-73

То же, с покрытием Кд9.фос.окс.гфж.136-41:

Ось 6-24-Кд.фос.окс.гфж-ОСТ 1 11213-73

*Размер для справок.

№ изм. 1 2
№ изв. 8580 9693
Инв. № дубликата
Инв. № подлинника 1437

Размеры в мм

L Пред. откл. по h14	D																							
	2,0		2,5		3,0		3,5		4,0		4,5		5,0		6,0		7,0		8,0		9,0		10,0	
	d																							
	1,2		1,5		1,6		2,0		2,4		3,0		3,2		4,0		5,0		5,6		6,6		7,0	
	l (пред. откл. ±0,2)																							
	2,0		2,5				3,5				4,0				5,0		6,0		7,0					
	Применяемость	Масса 100 шт., кг	Применяемость	Масса 100 шт., кг	Применяемость	Масса 100 шт., кг	Применяемость	Масса 100 шт., кг	Применяемость	Масса 100 шт., кг	Применяемость	Масса 100 шт., кг	Применяемость	Масса 100 шт., кг	Применяемость	Масса 100 шт., кг	Применяемость	Масса 100 шт., кг	Применяемость	Масса 100 шт., кг	Применяемость	Масса 100 шт., кг	Применяемость	Масса 100 шт., кг
10		0,021		0,035		0,047		0,058		0,073		0,081		–		–		–		–		–		–
12		0,026		0,043		0,058		0,073		0,093		0,106		–		–		–		–		–		–
14		0,031		0,051		0,069		0,088		0,112		0,131		0,161		–		–		–		–		–
16		0,036		0,058		0,080		0,103		0,132		0,156		0,192		0,249		–		–		–		–
18		0,041		0,066		0,091		0,118		0,152		0,181		0,223		0,293		0,344		0,418		–		–
20		0,046		0,074		0,103		0,133		0,171		0,206		0,254		0,337		0,404		0,497		–		–
22		0,051		0,082		0,114		0,147		0,191		0,231		0,285		0,382		0,465		0,576		0,688		0,892
24		0,056		0,089		0,125		0,162		0,211		0,257		0,315		0,426		0,525		0,655		0,788		1,015
26		0,060		0,097		0,136		0,177		0,231		0,282		0,346		0,470		0,585		0,734		0,888		1,138
28		0,065		0,105		0,147		0,192		0,250		0,307		0,377		0,515		0,646		0,813		0,987		1,262
30		0,070		0,112		0,159		0,207		0,270		0,332		0,408		0,559		0,706		0,892		1,087		1,385
32		0,075		0,120		0,169		0,222		0,290		0,357		0,439		0,604		0,766		0,970		1,187		1,508
34		0,080		0,128		0,180		0,237		0,309		0,382		0,469		0,648		0,827		1,049		1,287		1,631
36		0,085		0,135		0,191		0,252		0,329		0,407		0,500		0,692		0,887		1,128		1,387		1,754
38		0,090		0,143		0,202		0,277		0,349		0,432		0,531		0,737		0,947		1,207		1,486		1,878
40		0,095		0,151		0,213		0,292		0,369		0,457		0,562		0,781		1,008		1,286		1,586		2,001
42		0,100		0,159		0,225		0,306		0,388		0,482		0,593		0,825		1,068		1,365		1,686		2,124
44		0,105		0,166		0,236		0,321		0,408		0,508		0,623		0,870		1,129		1,443		1,786		2,247
46		–		0,174		0,247		0,336		0,428		0,533		0,654		0,914		1,189		1,522		1,886		2,370
48		–		0,182		0,258		0,351		0,447		0,558		0,685		0,958		1,249		1,601		1,986		2,494
50		–		0,189		0,269		0,366		0,467		0,583		0,716		1,003		1,310		1,680		2,085		2,617
52		–		0,197		0,280		0,381		0,487		0,608		0,747		1,047		1,370		1,759		2,185		2,740
55		–		0,208		0,297		0,404		0,516		0,646		0,793		1,114		1,461		1,877		2,335		2,925
58		–		–		0,313		0,426		0,546		0,683		0,839		1,180		1,551		1,985		2,484		3,110
60		–		–		0,324		0,441		0,566		0,708		0,870		1,224		1,611		2,074		2,584		3,233
62		–		–		0,335		0,456		0,585		0,734		0,901		1,269		1,672		2,153		2,684		3,356
65		–		–		0,352		0,479		0,615		0,771		0,947		1,335		1,762		2,271		2,834		3,541
68		–		–		0,369		0,501		0,645		0,809		0,993		1,402		1,853		2,390		2,983		3,726
70		–		–		0,380		0,516		0,664		0,834		1,024		1,446		1,913		2,469		3,083		3,849

Инв. № дубликата	
Инв. № подлинника	1437

№ изм.	1	2
№ изв.	8580	9693

Размеры в мм

Продолжение

L Пред. откл. по h14	D																							
	2,0		2,5		3,0		3,5		4,0		4,5		5,0		6,0		7,0		8,0		9,0		10,0	
	d																							
	1,2		1,5		1,6		2,0		2,4		3,0		3,2		4,0		5,0		5,6		6,6		7,0	
	l (пред. откл. ±0,2)																							
	2,0		2,5				3,5				4,0				5,0		6,0		7,0					
	Применяемость	Масса 100 шт., кг	Применяемость	Масса 100 шт., кг	Применяемость	Масса 100 шт., кг	Применяемость	Масса 100 шт., кг	Применяемость	Масса 100 шт., кг	Применяемость	Масса 100 шт., кг	Применяемость	Масса 100 шт., кг	Применяемость	Масса 100 шт., кг	Применяемость	Масса 100 шт., кг	Применяемость	Масса 100 шт., кг	Применяемость	Масса 100 шт., кг	Применяемость	Масса 100 шт., кг
72		–		–		0,391		0,531		0,684		0,859		1,055		1,491		1,974		2,547		3,183		3,972
75		–		–		0,407		0,554		0,714		0,897		1,101		1,558		2,064		2,666		3,333		4,157
78		–		–		0,424		0,576		0,743		0,935		1,147		1,624		2,155		2,784		3,482		4,342
80		–		–		0,435		0,591		0,763		0,960		1,178		1,668		2,215		2,863		3,582		4,465
82		–		–		0,446		0,606		0,783		0,985		1,209		1,712		2,276		2,942		3,682		4,588
85		–		–		0,463		0,629		0,812		1,022		1,255		1,789		2,366		3,060		3,832		4,773
88		–		–		–		–		0,842		1,060		1,301		1,846		2,457		3,178		3,981		4,958
90		–		–		–		–		0,861		1,085		1,332		1,890		2,517		3,257		4,081		5,081
92		–		–		–		–		–		–		1,363		1,934		2,577		3,336		4,181		5,204
95		–		–		–		–		–		–		1,409		2,001		2,668		3,454		4,330		5,384
98		–		–		–		–		–		–		1,455		2,067		2,758		3,572		4,480		5,574
100		–		–		–		–		–		–		1,486		2,112		2,819		3,651		4,580		5,697

№ изм.	1	2
№ изв.	8580	9693

Инв. № подлинника 1437

Инв. № дубликата

ПРИЛОЖЕНИЕ 1

Рекомендуемое

ПРИМЕР ПРИМЕНЕНИЯ ОСИ

1. Пример применения оси показан на чертеже.

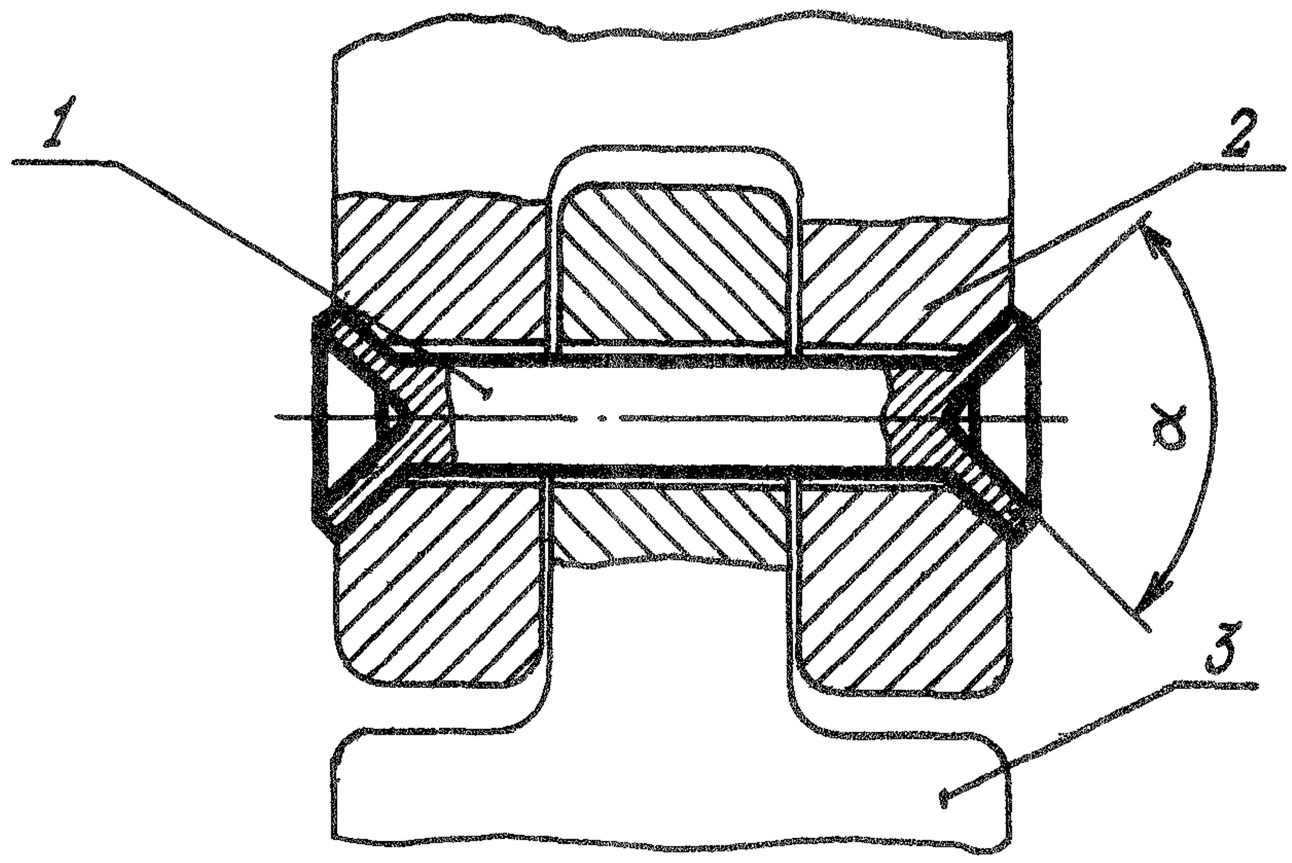

1 - ось; 2 - вилка; 3 - серьга

2. Углы развальцовки α рекомендуется брать равными 30, 60 или 90°.

3. Дополнительная защита оси от коррозии после развальцовки - по указанию конструктора.

ПРИЛОЖЕНИЕ 2

Обязательное

КОДЫ ОКП ОСЕЙ

Таблица 1

Обозначение покрытия в обозначении оси*	Код ОКП		КЧ
	XX XXXX X XXX		
Ц.фос.окс.гфж	75 9361 7		По табл.2
Кд.фос.окс.гфж			По табл.3

* Коды ОКП осей с другими покрытиями выдаются головной организацией по стандартизации по запросам предприятий

№ изм. 1 2
№ изв. 8580 9693
Инв. № дубликата
Инв. № подлинника 1437

Инв. № дубликата		№ изм.	1										
Инв. № подлинника	1437	№ изв.	8580										

Таблица 2

L	D																							
	2		2,5		3		3,5		4		4,5		5		6		7		8		9		10	
	XXX	КЧ	XXX	КЧ	XXX	КЧ	XXX	КЧ	XXX	КЧ	XXX	КЧ	XXX	КЧ	XXX	КЧ	XXX	КЧ	XXX	КЧ	XXX	КЧ	XXX	КЧ
10	001	08	019	09	042	10	077	10	112	02	149	00												
12	002	07	020	05	043	09	078	09	113	01	150	07												
14	003	06	021	04	044	08	079	08	114	00	151	06	186	06										
16	004	05	022	03	045	07	080	04	115	10	152	05	187	05	225	05								
18	005	04	023	02	046	06	081	03	116	09	153	04	188	04	226	04	263	10	300	00				
20	006	03	024	01	047	05	082	02	117	08	154	03	189	03	227	03	264	09	301	10				
22	007	02	025	00	048	04	083	01	118	07	155	02	190	10	228	02	265	08	302	09	337	09	372	06
24	008	01	026	10	049	03	084	00	119	06	156	01	191	09	229	01	266	07	303	08	338	08	373	05
26	009	00	027	09	050	10	085	10	120	02	157	00	192	08	230	08	267	06	304	07	339	07	374	04
28	010	07	028	08	051	09	086	09	121	01	158	10	193	07	231	07	268	05	305	06	340	03	375	03
30	011	06	029	07	052	08	087	08	122	00	159	09	194	06	232	06	269	04	306	05	341	02	376	02
32	012	05	030	03	053	07	088	07	123	10	160	05	195	05	233	05	270	00	307	04	342	01	377	01
34	013	04	031	02	054	06	089	06	124	09	161	04	196	04	234	04	271	10	308	03	343	00	378	00
36	014	03	032	01	055	05	090	02	125	08	162	03	197	03	235	03	272	09	309	02	344	10	379	10
38	015	02	033	00	056	04	091	01	126	07	163	02	198	02	236	02	273	08	310	09	345	09	380	06
40	016	01	034	10	057	03	092	00	127	06	164	01	199	01	237	01	274	07	311	08	346	08	381	05
42	017	00	035	09	058	02	093	10	128	05	165	00	200	03	238	00	275	06	312	07	347	07	382	04
44	018	10	036	08	059	01	094	09	129	04	166	10	201	02	239	10	276	05	313	06	348	06	383	03
46			037	07	060	08	095	08	130	00	167	09	202	01	240	06	277	04	314	05	349	05	384	02
48			038	06	061	07	096	07	131	10	168	08	203	00	241	05	278	03	315	04	350	01	385	01
50			039	05	062	06	097	06	132	09	169	07	204	10	242	04	279	02	316	03	351	00	386	00
52			040	01	063	05	098	05	133	08	170	03	205	09	243	03	280	09	317	02	352	10	387	10
55			041	00	064	04	099	04	134	07	171	02	206	08	244	02	281	08	318	01	353	09	388	09

Нов. Изв. № 8580

Инв. № дубликата	
Инв. № подлинника	1437

№ изм.	1										
№ изв.	8580										

Продолжение табл 2

L	D																							
	2		2,5		3		3,5		4		4,5		5		6		7		8		9		10	
	XXX	КЧ	XXX	КЧ	XXX	КЧ	XXX	КЧ	XXX	КЧ	XXX	КЧ	XXX	КЧ	XXX	КЧ	XXX	КЧ	XXX	КЧ	XXX	КЧ	XXX	КЧ
58					065	03	100	06	135	06	172	01	207	07	245	01	282	07	319	00	354	08	389	08
60					066	02	101	05	136	05	173	00	208	06	246	00	283	06	320	07	355	07	390	04
62					067	01	102	04	137	04	174	10	209	05	247	10	284	05	321	06	356	06	391	03
65					068	00	103	03	138	03	175	09	210	01	248	09	285	04	322	05	357	05	392	02
68					069	10	104	02	139	02	176	08	211	00	249	08	286	03	323	04	358	04	393	01
70					070	06	105	01	140	09	177	07	212	10	250	04	287	02	324	03	359	03	394	00
72					071	05	106	00	141	08	178	06	213	09	251	03	288	01	325	02	360	10	395	10
75					072	04	107	10	142	07	179	05	214	08	252	02	289	00	326	01	361	09	396	09
78					073	03	108	09	143	06	180	01	215	07	253	01	290	07	327	00	362	08	397	08
80					074	02	109	08	144	05	181	00	216	06	254	00	291	06	328	10	363	07	398	07
82					075	01	110	04	145	04	182	10	217	05	255	10	292	05	329	09	364	06	399	06
85					076	00	111	03	146	03	183	09	218	04	256	09	293	04	330	05	365	05	400	08
88									147	02	184	08	219	03	257	08	294	03	331	04	366	04	401	07
90									148	01	185	07	220	10	258	07	295	02	332	03	367	03	402	06
92													221	09	259	06	296	01	333	02	368	02	403	05
95													222	08	260	02	297	00	334	01	369	01	404	04
98													223	07	261	01	298	10	335	00	370	08	405	03
100													224	06	262	00	299	09	336	10	371	07	406	02

Инв. № дубликата	
Инв. № подлинника	1437

№ изм.	1										
№ изв.	8580										

Таблица 3

L	D																							
	2		2,5		3		3,5		4		4,5		5		6		7		8		9		10	
	XXX	КЧ	XXX	КЧ	XXX	КЧ	XXX	КЧ	XXX	КЧ	XXX	КЧ	XXX	КЧ	XXX	КЧ	XXX	КЧ	XXX	КЧ	XXX	КЧ	XXX	КЧ
10	501	04	519	05	542	06	577	06	612	09	649	07												
12	502	03	520	01	543	05	578	05	613	08	650	03												
14	503	02	521	00	544	04	579	04	614	07	651	02	686	02										
16	504	01	522	10	545	03	580	00	615	06	652	01	687	01	725	01								
18	505	00	523	09	546	02	581	10	616	05	653	00	688	00	726	00	763	06	800	07				
20	506	10	524	08	547	01	582	09	617	04	654	10	689	10	727	10	764	05	801	06				
22	507	09	525	07	548	00	583	08	618	03	655	09	690	06	728	09	765	04	802	05	837	05	872	02
24	508	08	526	06	549	10	584	07	619	02	656	08	691	05	729	08	766	03	803	04	838	04	873	01
26	509	07	527	05	550	06	585	06	620	09	657	07	692	04	730	04	767	02	804	03	839	03	874	00
28	510	03	528	04	551	05	586	05	621	08	658	06	693	03	731	03	768	01	805	02	840	10	875	10
30	511	02	529	03	552	04	587	04	622	07	659	05	694	02	732	02	769	00	806	01	841	09	876	09
32	512	01	530	10	553	03	588	03	623	06	660	01	695	01	733	01	770	07	807	00	842	08	877	08
34	513	00	531	09	554	02	589	02	624	05	661	00	696	00	734	00	771	06	808	10	843	07	878	07
36	514	10	532	08	555	01	590	09	625	04	662	10	697	10	735	10	772	05	809	09	844	06	879	06
38	515	09	533	07	556	00	591	08	626	03	663	09	698	09	736	09	773	04	810	05	845	05	880	02
40	516	08	534	06	557	10	592	07	627	02	664	08	699	08	737	08	774	03	811	04	846	04	881	01
42	517	07	535	05	558	09	593	06	628	01	665	07	700	10	738	07	775	02	812	03	847	03	882	00
44	518	06	536	04	559	08	594	05	629	00	666	06	701	09	739	06	776	01	813	02	848	02	883	10
46			537	03	560	04	595	04	630	07	667	05	702	08	740	02	777	00	814	01	849	01	884	09
48			538	02	561	03	596	03	631	06	668	04	703	07	741	01	778	10	815	00	850	08	885	08
50			539	01	562	02	597	02	632	05	669	03	704	06	742	00	779	09	816	10	851	07	886	07
52			540	08	563	01	598	01	633	04	670	10	705	05	743	10	780	05	817	09	852	06	887	06
55			541	07	564	00	599	00	634	03	671	09	706	04	744	09	781	04	818	08	853	05	888	05

Нов. Изв. № 8580

Инв. № дубликата		№ изм.	1
Инв. № подлинника	1437	№ изв.	8580

Продолжение табл. 3

L	D																							
	2		2,5		3		3,5		4		4,5		5		6		7		8		9		10	
	XXX	КЧ	XXX	КЧ	XXX	КЧ	XXX	КЧ	XXX	КЧ	XXX	КЧ	XXX	КЧ	XXX	КЧ	XXX	КЧ	XXX	КЧ	XXX	КЧ	XXX	КЧ
58					565	10	600	02	635	02	672	08	707	03	745	08	782	03	819	07	854	04	889	04
60					566	09	601	01	636	01	673	07	708	02	746	07	783	02	820	03	855	03	890	00
62					567	08	602	00	637	00	674	06	709	01	747	06	784	01	821	02	856	02	891	10
65					568	07	603	10	638	10	675	05	710	08	748	05	785	00	822	01	857	01	892	09
68					569	06	604	09	639	09	676	04	711	07	749	04	786	10	823	00	858	00	893	08
70					570	02	605	08	640	05	677	03	712	06	750	00	787	09	824	10	859	10	894	07
72					571	01	606	07	641	04	678	02	713	05	751	10	788	08	825	09	860	06	895	06
75					572	00	607	06	642	03	679	01	714	04	752	09	789	07	826	08	861	05	896	05
78					573	10	608	05	643	02	680	08	715	03	753	08	790	03	827	07	862	04	897	04
80					574	09	609	04	644	01	681	07	716	02	754	07	791	02	828	06	863	03	898	03
82					575	08	610	00	645	00	682	06	717	01	755	06	792	01	829	05	864	02	899	02
85					576	07	611	10	646	10	683	05	718	00	756	05	793	00	830	01	865	01	900	04
88									647	09	684	04	719	10	757	04	794	10	831	00	866	00	901	03
90									648	08	685	03	720	06	758	03	795	09	832	10	867	10	902	02
92													721	05	759	02	796	08	833	09	868	09	903	01
95													722	04	760	09	797	07	834	08	869	08	904	00
98													723	03	761	08	798	06	835	07	870	04	905	10
100													724	02	762	07	799	05	836	06	871	03	906	09

ЛИСТ РЕГИСТРАЦИИ ИЗМЕНЕНИЙ

№ изм.	Номера страниц				Номер "Изв. об изм."	Подпись	Дата	Срок введения изменения
	Изменных	Заменных	Новых	Аннулированных				
1	1,2,3, 4,5	-	6,7,8, 9,10	-	8580	[illegible]	1.04.82	01.07.82.

Инвентарный № 1437

① Нов. Изв. № 8580

ИЗВЕЩЕНИЕ ОБ ИЗМЕНЕНИИ № 8580

ОСТ 1 11213-73

ОСИ ПОД ДВУСТОРОННЮЮ РАЗВАЛЬЦОВКУ

Конструкция и размеры

Листов 2 | Лист 1

Срок введения

" 1 " января 1983 г.

ИЗМЕНЕНИЕ № 1

1. Заменить группу стандарта: "Д15" на "Г11".

2. Под наименованием стандарта проставить код: "ОКП 75 9361".

3. Первую страницу стандарта под его обозначением дополнить словами: "На 10 страницах".

4. Первую страницу стандарта дополнить указанием: "Проверен в 1981 г. Подлежит проверке в 1986 г.".

5. Чертеж.

Заменить обозначение шероховатости поверхностей: " ∽ " на " ✓ ", ▽4 (▽) на R_z40 ✓ (✓).

6. Пункт 3 изложить в новой редакции:

"3. Материал: сталь 25".

7. Пункты 4, 6 и 7 исключить.

8. Пункты 5 и 8 изложить в новой редакции с заменой номеров пунктов "5" на "4", "8" на "5".

"4. Покрытие осей.
- диаметром менее 5 мм - Ц6-9.окс фос.гфж.136-41, Кд 6-9.окс фос.гфж.136-41;
- диаметром 5 мм и более - Ц 9.окс фос.гфж.136-41, Кд 9.окс фос.гфж.136-41.

Другие виды покрытия - по ОСТ 1 00643-82".

5. Пример применения осей приведен в рекомендуемом приложении 1".

9. Стандарт дополнить новыми пунктами - 6 и 7:

"6. Коды ОКП осей должны соответствовать указанным в обязательном приложении 2.

7. Технические условия - по ОСТ 1 00643-82".

10. Пример наименования и обозначения изложить в новой редакции:

"Пример наименования и обозначения оси под двустороннюю развальцовку диаметром D = 6 мм и длиной L = 24 мм,

Причина изменения		Указание о заделе
Шифр изм. 4	Приведение в соответствие с действующей документацией	Задел использовать

Инвентарный № 262

с покрытием Ц 9.окс фос.гфж.136-41:

Ось 6-24-Ц.окс фос.гфж-ОСТ 1 11213-73

То же, с покрытием Кд 9.окс фос.гфж.136-41:

Ось 6-24-Кд.окс фос.гфж-ОСТ 1 11213-73"

11. Исключить сноску: "** По действующей в отрасли документации".

12. Таблица. Графа " L ". Заголовок дополнить словами: "Пред.откл. по h 14" (в двух местах).

Обозначение размера " d " дополнить словами: "(пред.откл. по h 14)" (в двух местах).

Слова "пред.откл. ±0,2" взять в скобки (в двух местах).

13. Приложение. Исключить слова перед обозначением стандарта: "ПРИЛОЖЕНИЕ к".

Дополнить словами под обозначением стандарта: "ПРИЛОЖЕНИЕ 1".

14. Стандарт дополнить новым приложением - 2 "Коды ОКП осей" (стр. 5-9) и "Листом регистрации изменений" (стр.10).

Внесены изменения на страницах 1, 2, 3, 4 и 5.

Вновь введены страницы подлинника 6, 7, 8, 9 и 10.

Стандарт введен в сборник стандартов на валики по ОСТ 1 11189-73, ОСТ 1 11190-73, ОСТ 1 11191-73.

Инвентарный № 262