~~Дубликат НТС Краснодармаш~~ ⑥

УТВЕРЖДЕНО

ОСТ 26-04-1035-74...ОСТ 26-04-1043-74-ЛУ
30.IX.74 г.

УДК 621.88:621.643

Группа ГI8

ОТРАСЛЕВОЙ СТАНДАРТ

Сборочные единицы и детали крепления трубок диаметром от 6 до 10 мм
Конструкция и размеры

ОСТ 26-04-1038-74

Вводится впервые

Отменяется для нового проектирования с 01.11.2008г. изм. 7 (43-2008)

Приказом Минхиммаша

от 24.03. 1975г. № 26 срок действия **установлен**

с I августа 1975 г.

~~до I января 1990 г.~~

Настоящий стандарт распространяется на сборочные единицы и детали крепления трубок работающих при температурах от 473 К (+200°С) до 20К (-253°С) в составе оборудования, поставляемого для условий умеренного и тропического климата.

Крепление трубок у мест подсоединения приведено в приложении I. Крепление трубок к металлоконструкциям на трассе приведено в приложении 2.

Переиздан с учетом:

Изменения № I утв. 03.06.80 со сроком введения 01.10.80

Изменения № 2 утв. 25.01.83 со сроком введения 30.01.83

Изменения № 3 утв. 15.02.85 со сроком введения I.04.85

Издание официальное ГР. 1038от 10.12.94 **Перепечатка воспрещена**

1. Конструкция и размеры скоб.

1.1. Конструкция и размеры скоб должны соответствовать указанным на черт. 1 и в табл. 1.

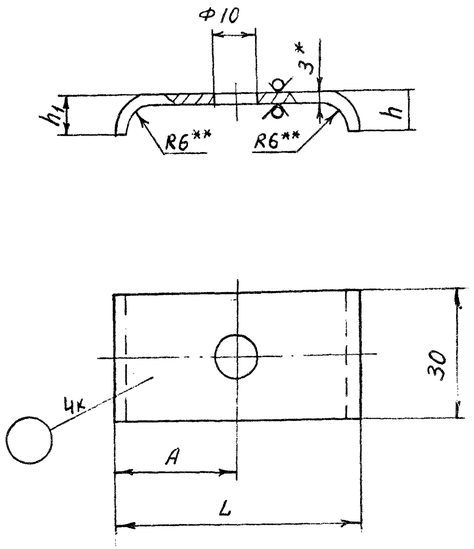

50/(√)

* Размер для справок.

** Размер обеспечивается инструментом.

Черт. 1

Размеры в мм

Таблица 1.

Обозначение	Обозначение типоразмера	Количество импульсных трубок	A	L	h	h_1	Масса, кг, не более	Применяемость
2604 505441 1101 008	1/1	1	20	40	10	15	0,04	+
011	T1/1							+
024	2/1	2				10	0,04	+
037	T2/1							+
040	3/1	3		52			0,05	+
053	T3/1							+
066	4/1	4	32	64			0,05	+
079	T4/1							+
082	(4/2)							+
095	6/1	6	44	88			0,07	+
107	T6/1							+
110	(6/2)							+
123	8/1	8	56	112			0,08	+
136	T8/1							+
149	(8/2)							+

Пример условного обозначения скобы для крепления одной импульсной трубки при поставке в страны с умеренным климатом.

Скоба 1/1 ОСТ26-04-1038-74

То же при поставке в страны с тропическим климатом.

Скоба T1/1 ОСТ26-04-1038-74

1.2. Материал - ~~Лист~~ Б-ПН-0-3 ГОСТ 19904-74 90 ~~4-Т-В Ст3 сп ГОСТ 16523-70~~ 89 ~~ОК360В-4-111а~~ ОК360В4-111а. ~~Допускается применение стали 4-Т-В Ст3 сп ГОСТ 16523-70.~~

1.3. Покрытие: при поставке в страны с умеренным климатом - грунтовка ГФ-0119 ГОСТ 23343-78 - (один слой); в страны с тропическим климатом - грунтовка ВЛ-02 ГОСТ 12707-77 (один слой), грунтовка ФЛ-03К ГОСТ 9109-81 - (один слой). Допускается замена на Кд.9хр. Типоразмеры деталей, заключенные в скобки, без покрытия.

1.4. Неуказанные предельные отклонения размеров по грубому классу точности.

ГОСТ 1.0-68 (3)

2. Конструкция и размеры подкладки (дет.2)

2.1. Конструкция и размеры подкладки должны соответствовать указанным на черт.2

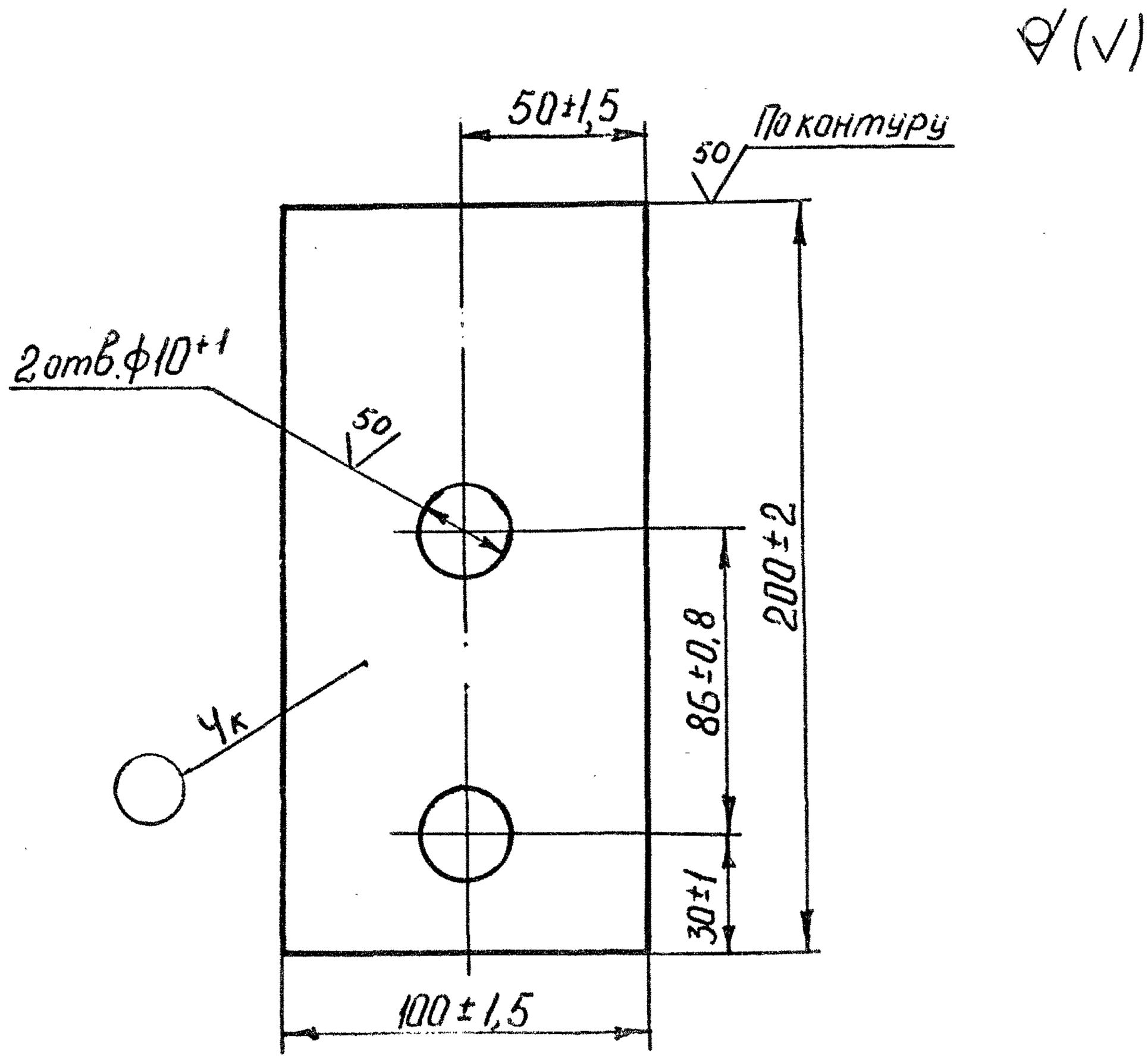

Масса - 0,16 кг

Черт.2

Пример условного обозначения подкладки:

ПОДКЛАДКА 2 ОСТ 26-04-1038-74

Обозначение : ~~2604 5061229~~ 2604 509941 2201 00 1

2.2. Материал - Паронит ПОМ Б ГОСТ 481-80 (5)

Взам. инв. № | Инв. № дубл. | Подп. и дата | 8634 | 9/1 X 84

ГОСТ 1.0-68 (3)

3. Конструкция и размеры уголков опорных (дет.3)

3.1. Конструкция и размеры уголков опорных должны соответствовать указанным на черт.3 и в табл.2

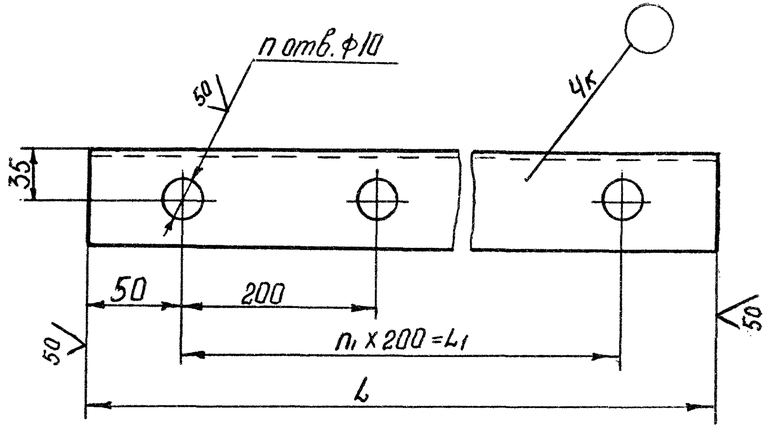

Черт.3

3.2. Материал: Уголок Б-63х63х6 В ГОСТ 8509-72 93
В Ст3СпI3 ГОСТ 535-79 88

3.2а. Предельные отклонения размеров по грубому классу точности

Размеры в мм

Таблица 2

Обозначение	Обозначение типоразмера	L	L_1	n_1	n	Масса, кг, не более	Применяемость
2604 507212 1502 00 3	200/3	200	-	-	1	1,1	+
01 6	T200/3						+
02 9	500/3	500	400	2	3	2,8	+
03 2	T500/3						+
04 5	900/3	900	800	4	5	5,5	+
05 8	T900/3						+
06 1	1500/3	1500	1400	7	8	8,6	+
07 4	T1500/3						+
08 7	1900/3	1900	1800	9	10	10,8	+
09 0	T1900/3						+
10 2	2500/3	2500	2400	12	13	14,3	+
11 5	T2500/3						+
12 8	2900/3	2900	2800	14	15	16,5	+
13 1	T2900/3						+

Пример условного обозначения уголка опорного L = 200 мм при поставке в страны с умеренным климатом:

УГОЛОК ОПОРНЫЙ 200/3 ОСТ 26-04-1038-74

То же, при поставке в страны с тропическим климатом:

УГОЛОК ОПОРНЫЙ T200/3 ОСТ 26-04-1038-74

Инв. № подл.	Подп. и дата	Взам. инв. №	Инв. № дубл.	Подп. и дата
8824	9.1X 81			

3.3. При поставке в страны с умеренным климатом покрытие:

грунтовка ГФ-0119 ГОСТ 23343-78 (один слой)

С тропическим климатом - грунтовка ВЛ-02

ГОСТ 12707-77 (один слой), грунтовка ФЛ-03-К

ГОСТ 9109-81 (один слой) Допускается

замена на Кд. 9 хр.

ГОСТ 1.0-68(3)

Инв. N подл. | Подп. и дата | Взам. инв. N | Инв. N дубл. | Подп. и дата

834 | 9/11 85

4. Конструкция и размеры опор (сб. единица)

4.1. Конструкция и размеры опор должны соответствовать указанным на черт. 4 и в табл. 3

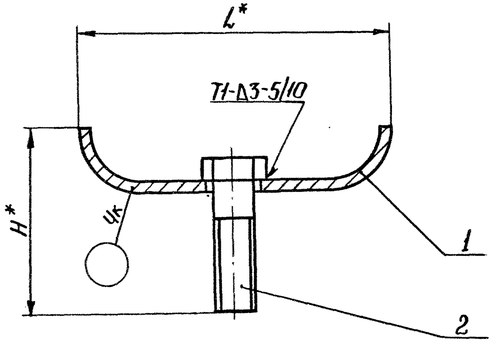

* Размер для справок.

Черт. 4

Размеры в мм

Таблица 3

Обозначение	Обозначение типоразмера	Кол-во импульсных трубок	L	H	Дет.1 Скоба	Дет.2				Масса, кг, не более	Применяемость
					Количество						
					1	1					
					Обозначение	Для умеренного климата		Для тропического климата			
						Обозначение	Наименование	Обозначение	Наименование		
2604301171500100 7	2	2	64	37	4/2	2611409511158 113	Болт М8-6g х 30.46.016 ГОСТ 7798-70	2611409511158 123	Болт М8-6g х 30.46.02.6 ГОСТ 7798-70	0,07	+
010	Т2										+
023	4	4	88		6/2					0,08	+
036	Т4										+
049	6	6	112		8/2					0,10	+
052	Т6										+

Пример условного обозначения опоры для крепления двух импульсных трубок при поставке в страны с умеренным климатом:

Опора 2 ОСТ26-04-1038-74

то же при поставке в страны с тропическим климатом:

Опора Т2 ОСТ26-04-1038-74

4.2. Швы сварных соединений по ГОСТ 5264-80

Электрод УОНИИ-13/45-3,0-2 ГОСТ 9466-75

4.3. При поставке в страны с умеренным климатом покрытие:

Грунтовка ГФ-0119 ГОСТ 23343-78 (один слой).

С тропическим климатом - грунтовка ВЛ-02

ГОСТ 12707-77 (один слой), грунтовка ФЛ-03-К

ГОСТ 9109-81 (один слой). Допускается

замена на Кд9хр.

4.4. Резьбу от покрытия предохранить.

ГОСТ 1.0-68(3)

Инв. N подл.	Подп. и дата	Взам. инв. N	Инв. N дубл.	Подп. и дата
8354	9/IX 81			

Приложение I
Рекомендуемое

КРЕПЛЕНИЕ ТРУБОК У МЕСТ ПОДСОЕДИНЕНИЯ

Без промежуточной опоры

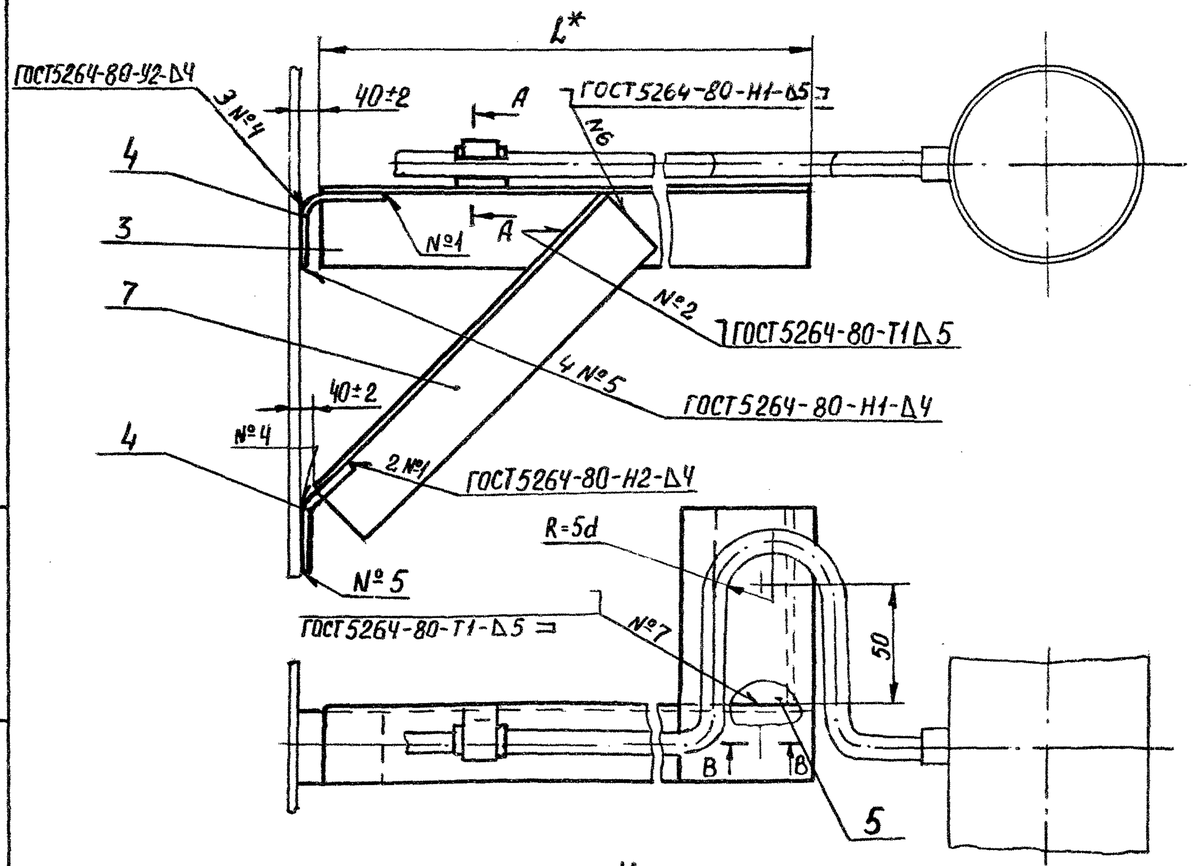

С промежуточной опорой

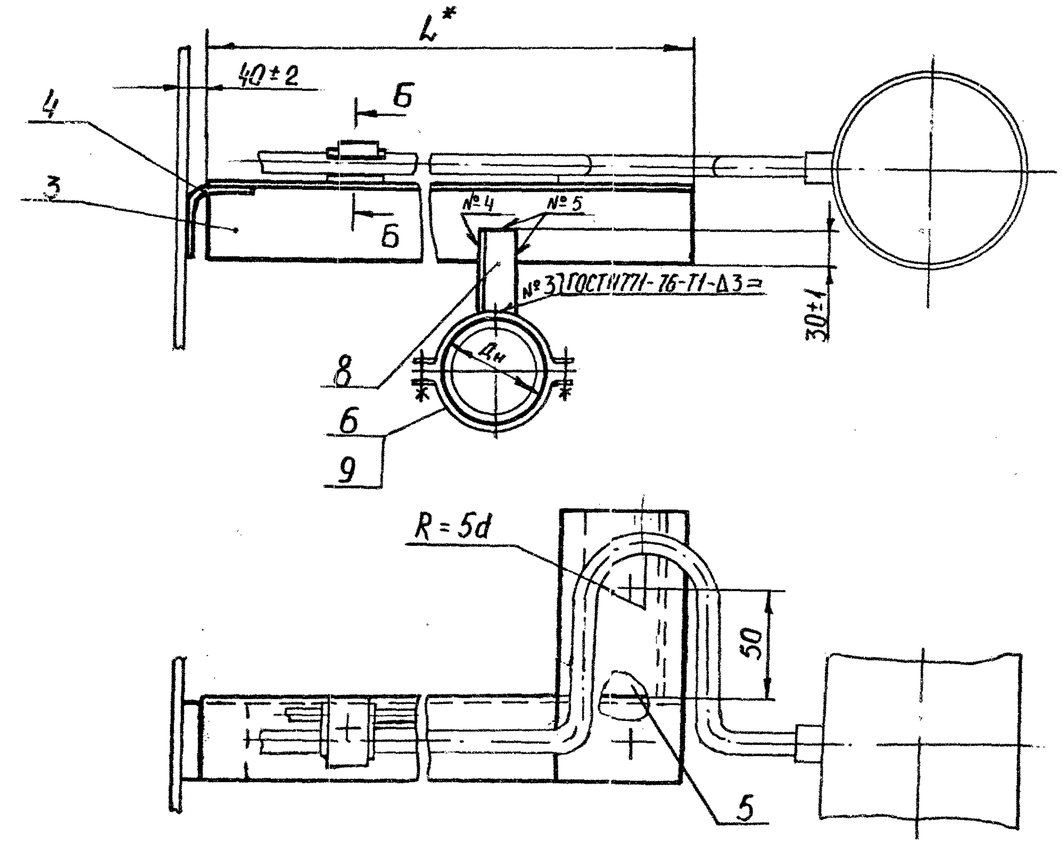

А-А

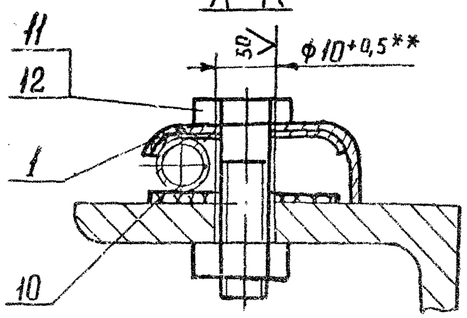

Б-Б

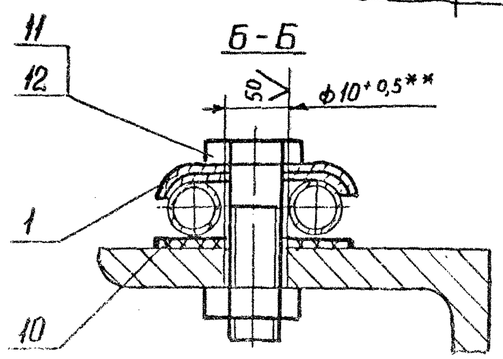

В-В

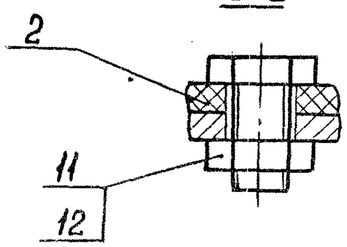

* Размер устанавливается при проектировании
** Выполнить на монтаже.
Электрод ОЖЛ-6-4,0-Х - ГОСТ 9466-75 - шов № 1,4,5; электрод УОНИИ 13/454,0-Х по ГОСТ 9466-75 - шов № 2,6,7;
проволока Св-04х19Н9 ~~ТУ 14-1-2094-77~~ ГОСТ 2246-70 - шов № 3.

Инв. № подл.	Подп. и дата	Взам. инв. №	Инв. № дубл.	Подп. и дата
834	9.IX 81			

Размеры в мм

Таблица 4

Количество импульсных трубок	Дет. 1 Скоба	Дет. 2 Подкладка	Дет. 3 Уголок опорный	Дет. 4 Уголок ОСТ 26-04-1037-74	Дет. 5 Уголок опорный	Дет. 6 Прокладка	Дет. 7 Уголок Б4		Дет. 8 Уголок ОСТ 26-04-1037-74	Дет. 9 Хомут	Дет. 10 Прокладка Б4		Дет. 11				Дет. 12			
	Количество																			
	$\frac{L^*}{200}$ с округлением	1	1	2	1	1	1		1	2	$2\frac{L^*}{200}$ с округлением		$\frac{L^*}{200}+2$ с округлением							
	Обозначение типоразмера						Обозначение	Наименование	Обозначение типоразмера			Материал	Для умеренного климата		Для тропического климата		Для умеренного климата		Для тропического климата	
													Обозначение	Наименование	Обозначение	Наименование	Обозначение	Наименование	Обозначение	Наименование
1	1/1 Т1/1	2	$\frac{L^*/3}{TL^*/3}$	60/3	$\frac{200/3}{T200/3}$	ОСТ 26-04-1037-74 (см. приложение)**	2604 5072 11 1201 00 0	Уголок ~~Д~~63х63х6 ~~ГОСТ 8509-72~~ 93 ~~ст.3сп-10 ГОСТ 535-79*~~ 88 L = 1000	500/3	ОСТ 26-04-1037-74**	40х30	Паронит ПОНГ ГОСТ 481-80	2611 4095 11 1158 11 3	Болт М8-~~8g~~ 6g х 30.46.016 ГОСТ 7798-70	2611 4095 11 1158 12 3	Болт М8-~~8g~~ 6g х 30.46.025 ГОСТ 7798-70	2604 4098 11 2151 10 4	Гайка 2М8-6Н.6.016 ~~ГОСТ 5915-70~~ У30.1.20	2604 4098 11 2151 11 4	Гайка 2М8-6Н.6.026 ~~ГОСТ 5915-70~~ У30.1.20
2	2/1 Т2/1										52х30									
3	3/1 Т3/1										64х30									
4	4/1 Т4/1																			

*Размер устанавливается при проектировании.

**Обозначение и размеры хомута, прокладки, а также количество и типоразмеры необходимых крепежных деталей выбираются в соответствии с ОСТ 26-04-1037-74 по диаметру трубы, к которой производится крепление.

Приложение 2
Рекомендуемое

Крепление трубок к металлоконструкциям на трассе

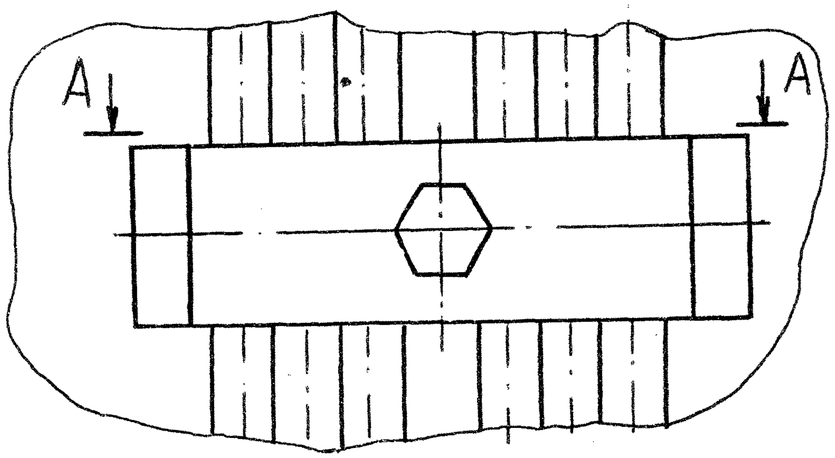

А - А

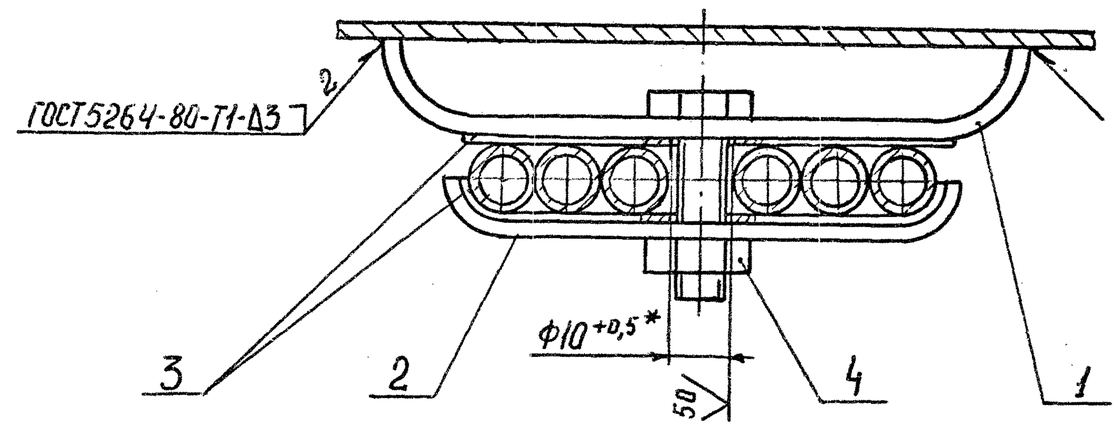

Размеры в мм

Таблица 5

Количество импульсных трубок	Дет. 1 Опора	Дет. 2 Скоба	Дет. 3 Прокладка БЧ		Дет. 4			
	Количество							
	1	1	2		1			
	Обозначение типоразмера			Материал	Для умеренного климата		Для тропического климата	
					Обозначение	Наименование	Обозначение	Наименование
2	2 / Т2	2/1 / Т2/1	40×30	Паронит ПОН2 ГОСТ 481-80	2604 4098Н 2151 10 Ч	Гайка 2М8-6Н.6.016 У301.20 ~~ГОСТ 5915-70~~	2604 4098Н 2151 11Ч	Гайка 2М8-6Н.6.026 У301.20 ~~ГОСТ 5915-70~~
4	4 / Т4	4/1 / Т4/1	64×30					
6	6 / Т6	6/1 / Т6/1	88×30					

Электрод УОНИИ 13/45-3,0-~~2~~ по ГОСТ 9466-75

* Выполнить на монтаже.

Инв. N подл.	Подп. и дата	Взам. инв. N	Инв. N дубл.	Подп. и дата
8 34	9.1 X 25			

ГОСТ 1.0-68 (3)

Исполнители:

Руководитель темы	(В.А.Толчинский)
Старший инженер отдела стандартизации	(А.А.Зайцева)
Инженер-конструктор	(Н.И.Калье)
Инженер-конструктор Ш категории	Г.В.Сергеева
Инженер-конструктор I категории	Л.В.Федотова

Инв. № подл.	Подп. и дата	Взам. инв. №	Инв. № дубл.	Подп. и дата
834	9.IX 85			

ОСТ 26-04-1036-74 ÷ ОСТ 26-04-1043-74 Изменение № 0 Красногорск

ЛИСТ РЕГИСТРАЦИИ ИЗМЕНЕНИЙ

Изм	Номер листов (страниц)				Номер документа	Подпись	Дата	Срок введения изменения
	изменен-ных	заменен-ных	новых	аннулиро-ванных				
1	Листы: 21, 28, 37, 38, 39, 40, 41, 46		37	42	312-149-75			
Поп-равка	Лист 67 стр. 2				(82-79) поправка			
1	10, 11, 12, 13, 15, 14, 16, 17, 18, 19, 21, 22			ОСТ 26-04-1035-74	изм 1. (138-80)			
1	23, 24, 25, 26, 27, 28			ОСТ 26-04-1036-74	изм. 1 (159-80)			
1	30, 31, 32, 33, 35			ОСТ 26-04-1037-74	изм. 1 (140-80)			
1	36, 37, 38, 39, 40, 41, 42, 43, 45			ОСТ 26-04-1038-74	изм. 1 (141-80)			
1	47, 48, 49, 50, 51, 52			ОСТ 26-04-1039-74	изм. 1 (142-80			
1	54, 55, 56, 57			ОСТ 26-04-1040-74	изм. 1 (143-80)			
1	59, 60, 61, 62			ОСТ 26-04-1041-74	изм. 1 (14 -80)			
1	63, 64, 65, 67			ОСТ 26-04-1042-74	изм. 1 (145-80)			
1	66, 67, 68, 69, 70, 71, 72, 73, 74, 75, 76			ОСТ 26-04-1043-74	изм. 1 (146-80)			
2	12, 21, 25, 34, 38, 39, 41, 43, 44, 45, 56, 57, 60, 62, 64, 68, 70, 71, 73, 75			ОСТ 26-04-1035-74 ÷ ОСТ 26-04-1043-74	изм. 2 (55-85 ÷ 63-88)			

Подпись и дата

Инв. N дубл.

Взамен инв. N

Подпись и дата 9.IX.85

Инв. N подл 234

Дубенская НПО Красненская

ЛИСТ РЕГИСТРАЦИИ ИЗМЕНЕНИЙ

Изм	Номер листов (страниц)				Номер документа	Подпись	Дата	Срок введения изменения
	изменен-ных	заменен-ных	новых	аннулиро-ванных				
3	1,2,3,4,5,6, 7,8,9,10,13	12		ОСТ 26-04-1035-74	изм.3 (78-85)			
3	1,2,3,4,5	6		ОСТ 26-04-1036-74	изм.3 (79-85)			
3	1,2,3,4,6	5	ОСТ 26-04-1037-74		изм.3			
3	1,2,3,4,5, 6,7,8,9,10		ОСТ 26-04-1038-74		изм.3			
3	1,2,3,4	5,6	ОСТ 26-04-1039-74		изм.3			
3	1,3,4	2	ОСТ 26-04-1040-74		изм.3			
3	1,3,4	2	ОСТ 26-04-1041-74		изм.3			
3	1,3	2	ОСТ 26-04-1042-74		изм.3			
3	1,4,7,5, 6	2,3	ОСТ 26-04-1043-74		изм.3			
попр.	3		ОСТ 26-04-1038-74		попр.		30.12.85г	срочно
попр 4	3 1÷78 снять ограничение с/д		ОСТ 26-04 1038-74		попр. 44-92		30.12.86г. 1997г.	с момента проведения.
5	1÷78	1(73),2(74), 3(75),4(76)			31-97		1997г.	1.01.98г.
6	1÷78	1(73) 2(74)			38-2002		2003г.	01.07.02

Подпись и дата

Инв.N дубл.

Взам.инв.N

Подпись и дата 9.IX 88 г.

Инв.N подл. 834